ENCODER ASSOLUTO MONOGIRO

0B80EXS

Encoder antideflagrante Ex d II C T6 omologato secondo norme CENELEC dall'ISSeP con flangia B10 (Ø 115). Adatto all'utilizzo nei luoghi con atmosfera (escluso grisou) potenzialmente esplosiva.
Encoder assoluto monogiro da 7 ÷ 12 bit.

Famiglia: **A**

ATEX (DIRETTIVA 2014/34/UE)

CE Ex **II 2 G D**

Disegno dimensionale versione standard: CV2 R

Quote senza tolleranza secondo UNI ISO 2768-mk

GAS "G" e POLVERI "D"

CE Ex **II 2 G Ex d IIC T6 Gb**
D Ex tb IIIC T85°C Db IP6X

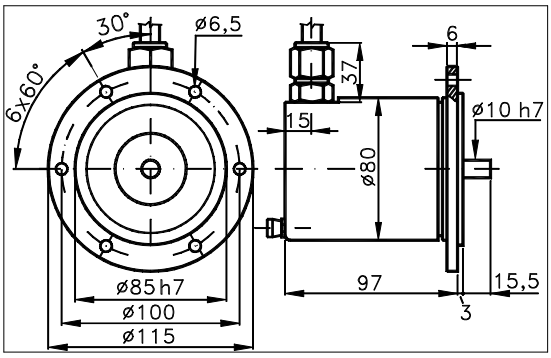

Ex Encoder costruito a norma antideflagrante conforme alle norme armonizzate EN60079-0 / EN60079-1 / EN60079-31. Certificato CE di tipo N° ISSeP07ATEX018X e Notifica prodotto N° CESI02ATEX138Q.
Condizioni speciali per uso sicuro: simbolo X.
L'encoder è fornito con un cavo adatto ad una temperatura di 100°C min. permanentemente collegato ad esso; deve essere previsto un appropriato collegamento della parte terminale libera del cavo. La qualità delle viti di assemblaggio dev'essere almeno 8.8.

Ex : Costruzione per atmosfere potenzialmente esplosive.
d/tb : Custodia a prova di esplosione.
Gb/Db: Livello protezione.
IIIC : Polvere conduttiva.
II : Costruzione destinata a tutti i luoghi eccetto miniere con presenza di 'grisou'.

C : Classificazione del modo di protezione basato sull'interstizio sperimentale massimo (MESG). C = MESG più severo
IP6X: Grado di protezione IP.
T5 : Temperatura massima superficiale custodia 100°C
T6 : Temperatura massima superficiale custodia 85°C (standard).

CARATTERISTICHE TECNICHE E CONFIGURAZIONI POSSIBILI

- **Codici in uscita.....:** Gray, Eccesso, Custom
- **Risoluzione max giro..:** 4096 (12 bit)
- **Alimentazioni Vcc.....:** 5±5%, 15±5%, 8÷24, 18÷28
- **Consumo max.....:** 180 mA
- **Fonte di luce.....:** LED con vita media 100000 h
- **Sensori ottici.....:** Fototransistors
- **Max frequenza funzion.:** 50 kHz
- **Temperatura ambiente..:** (T6) -20÷40 °C
- **Temperatura magazzin..:** -30 ÷ +85 °C
- **Burn-in a +75 °C.....:** 72 h
- **Commutazione up/down..:** Si
- **Ricerca meccanica zero:** No
- **Elettronica in uscita.:** (GP) Gray - Parallela
  (GS) Gray - Seriale SSI
  (EP) Eccesso - Parallela
  (ES) Eccesso - Seriale SSI
  (A) Analogico 'corrente'(**)
  (V) Analogico 'tensione'(**)
- **Uscite possibili.....:** (1) NPN open coll.10mA(std)
  con versioni GP e EP. (2) NPN open coll.10mA + PTC
  (3) NPN open emitt.10mA+ PTC
  (4) Push-p. 10mA+PTC

- **Conness.** Radiale (R)/ CV1 CV7 VM5 TM5
  Assiale ( ) : (*)
  Per la descrizione dei connettori vedi 'CODICE ORDINAZIONE' PAG. 2
- **Base.....:** Alluminio (*)
- **Coperchio.....:** Alluminio (*)
- **Peso.....:** 1300 g
- **Albero.....:** Acciaio inox Ø 10 (*)
- **Max carico ass./rad...:** 10 Kg
- **IP lato uscita.....(°):** vedi 'CONNESSIONI' pag.2

IP lato albero.....(°):	std.65	stagno 66	b.coppia -
Max giri/m contin.....:	6000	3000	-
Coppia avviamento gcm.:	18	50	-

- **Resistenza urto.....:** 50 G (11 ms)
- **Resistenza vibrazione.:** 12 G (10 ÷ 2000 Hz)
- **Vita cuscinetti.....:** 1,5x10^9 giri (a 1000 giri/m con carico 1/4 del massimo ammesso)

(*) Altro a richiesta
(°) IP conforme a Norme CEI EN60529,EN60529,IEC 529

(**) Solo con alimentaz. 15 V o 18÷28 V e risol. 4096.

OPZIONI POSSIBILI

COD.	DESCRIZIONE	COD.	DESCRIZIONE	COD.	DESCRIZIONE
				Z	Cuscinetti stagni
				N	Custodia acciaio inox
				G	Tropicalizzato

elcis

ELCIS encoder s.r.l. Via Rosa Luxembourg 12/14 10093 COLLEGNO (TO) ITALY
Telefono: +39 011 715577/78 r.a. - Fax: +39 011 712613
* http://www.elcis.com
* e-mail: info@elcis.com

ELETTRONICA USCITA	INTERFACCIA	OPZIONI X PARALLELA
» (1) NPN open coll.10mA(std)	» (GP) (EP) Parallela	»
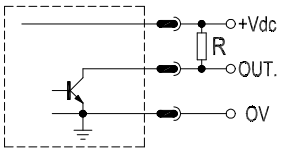	Il valore angolare è presente sul connettore d'uscita in forma 'parallela'. Il numero dei conduttori è proporzionale alla risoluzione ed al tipo di codice prescelto. Si possono utilizzare tutti i tipi di elettroniche di uscita.	
» (2) NPN open coll.10mA + PTC		»
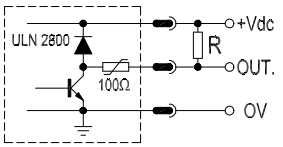	» (GS) (ES) Seriale SSI L'uscita dei dati, possibile solo con codice Gray o Eccesso, è pilotata da un clock esterno. Il valore della posizione angolare viene prima memorizzato nell'encoder e poi inviato in uscita a partire dal bit più significativo. La trasmissione è RS422. La sequenza di trasmissione è lunga 13 bit. La frequenza di clock è 125 kHz.	
» (3) NPN open emitt.10mA+ PTC		»
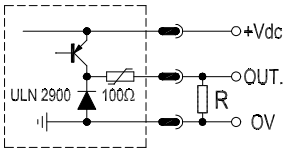	» (A) Analogico 'corrente' » (V) Analogico 'tensione'	
» (4) Push-p. 10mA+PTC		»
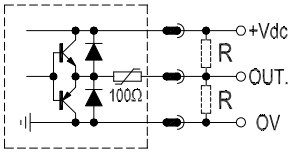	La posizione angolare con risoluzione 10 bit (1024 div./giro) viene convertita in una grandezza analogica (mA o V) proporzionale al suo valore. Nelle versione Standard (360° rotazione) Iu=4÷20mA Vu=0÷10V.	

CODICE ORDINAZIONE

CLASSE MAX °C CUSTODIA
( )
(6) T6 / T85°C

GRAY : 128,256,512,1024, 2048,4096
ECCESSO: 180,360,720,1440
POTENZ.: P

(1) NPN open coll.10mA(std) (1)
(2) NPN open coll.10mA + PTC(1)
(3) NPN open emitt.10mA+ PTC(1)
(4) Push-p. 10mA+PTC (1)
(5) SERIALE SSI
(6) ANALOGICO 4÷20 mA
(7) ANALOGICO 0÷10 V '

CAVO IP66 (4)
(CV1) Cavo lungh. 1 m
(CV7) Cavo lungh. 1 m (1)

CONNETT.A FINE CAVO (3)
IP65 uscita encoder
(VM5) 26c
(TM5) 26c stagno
( )

MODELLO		IMPULSI/GIRO		ALIMENTAZIONE		VERSIONE		ELETTRONICA		CONNESSIONE		USCITA
0B80EXS 6	/	4096	/	5	/	GP	/	1	/	CV7	/	R

OPZIONI
( )
( )
( )
( )
( )
( )
(Z) Cuscinetti stagni
(N) Custodia acciaio inox
(G) Tropicalizzato
(X) Varianti su specifica

(5) 5 V ±5%
(15) 15 V ±5%
(824) 8 ÷ 24 V
(1828) 18 ÷ 28 V

(GP) Gray - Parallelo
(GS) Gray - Seriale SSI
(EP) Eccesso - Parallelo
(ES) Eccesso - Seriale SSI
(A) Analogico 'corrente' (**)
(V) Analogico 'tensione' (**)

Assiale ( )
Radiale (R)

COPYRIGHT by ELCIS - Collegno (TO)

Prodotto costruito con sistema UNI EN ISO 9001:2008, certificato CSQ, fornito di dichiarazione d'ISPEZIONE e CONFORMITA' marchiato CE e GARANTITO PER DUE (2) ANNI dalla data di consegna.

(1) Per versione parallela (GP), (EP)
(2) Solo alimentazione 15V o 18÷28V e risoluz.4096
(3) Solo all'esterno dell'area con pericolo di esplosione
(4) La giunzione deve essere fatta con apposita scatola di giunzione Ex o all'esterno dell'ambiente potenzialmente esplosivo.

elcis
ELCIS encoder s.r.l.
Via Rosa Luxembourg 12/14 10093 COLLEGNO (TO) ITALY
Telefono: +39 011 715577/78 r.a.
* http://www.elcis.com
* e-mail: info@elcis.com
* Fax: +39 011 712613